HYBRID STEPPING MOTOR 11HY5402-14S8

REV	A

General specification		Electrical specification	
Step angle	1.8° ±5%	Rated voltage	4.8V
Number of phase	2	Rated current	0.9A
Insulation resistance	100MΩmin. (500V DC)	Resistance per phase	5.3Ω ±10%
Insulation class	Class B	Inductance per phase	3mH ±20%
Rotor inertia	18g.cm²	Holding torque	120mN.m
Mass	0.18kg	Detent torque	8mN.m

Wiring diagram

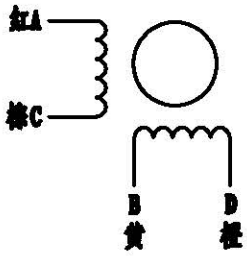

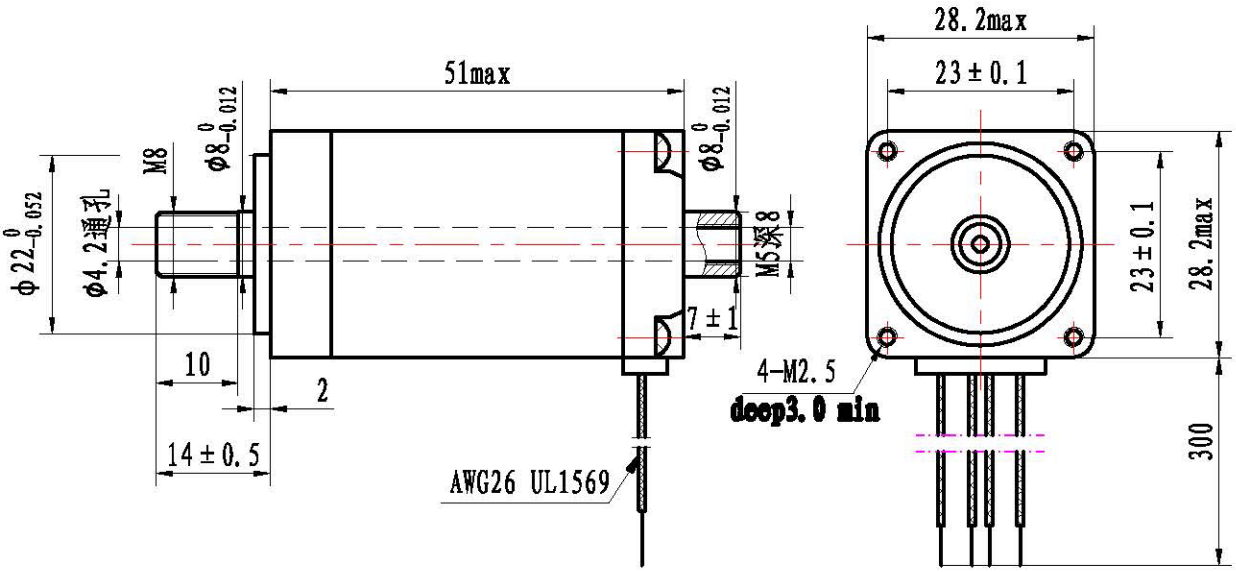

11HY5402-14S8

标记	处数	更改文件号	签字	日期

设计		标准化	
		批准	
审核			
工艺		日期	2013.08.03

图样标记	重量	比例
共 1 张	第 1 张	

ROBOTDIGG
Equip Makers

11HY5402-14S8型步进电机
规格书