HYBRID STEPPING MOTOR 11HY5401-17K6

REV	A

General specification		Electrical specification	
Step angle	1.8° ±5%	Rated voltage	6.164V
Number of phase	2	Rated current	0.67A
Insulation resistance	100MΩmin. (500V DC)	Resistance per phase	9.2Ω ±10%
Insulation class	Class B	Inductance per phase	7mH ±20%
Rotor inertia	18g.cm²	Holding torque	80mN.m
Mass	0.18kg	Detent torque	8mN.m

Wiring diagram

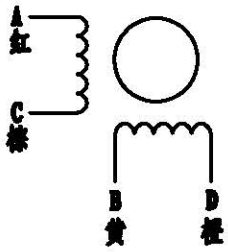

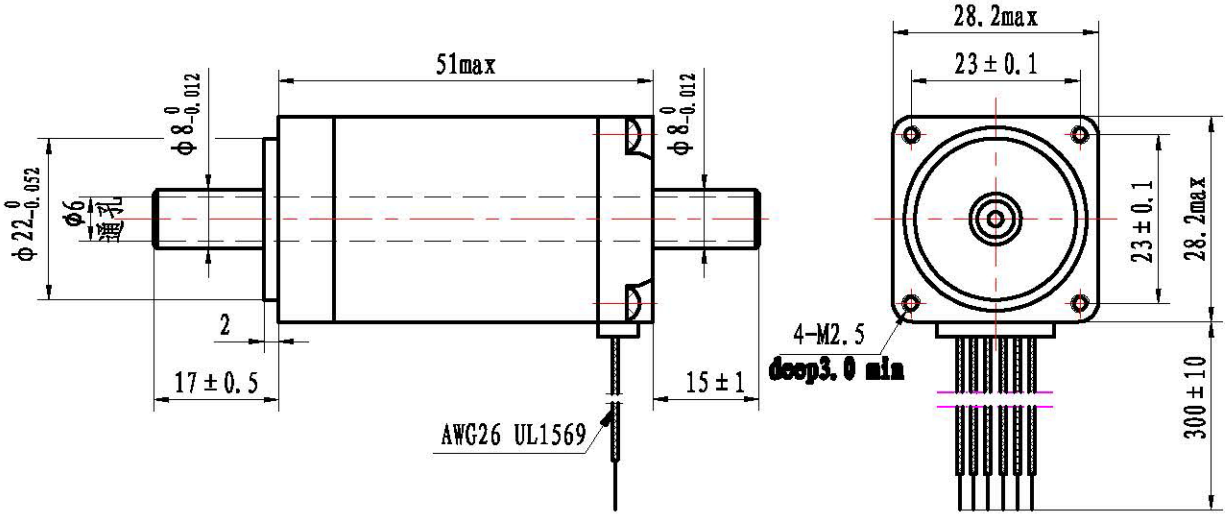

11HY5401-17K6

标记	处数	更改文件号	签字	日期

设计		标准化	
		批准	
审核			
工艺		日期	2014.02.17

图样标记	重量	比例
共 1 张	第 1 张	

ROBOTDIGG
Equip Makers

11HY5401-17K6型步进电机
规格书