HYBRID STEPPING MOTOR 8HY0004-9SKM

REV	A

General specification		Electrical specification	
Step angle	1.8° ±5%	Rated voltage	2.8V
Number of phase	2	Rated current	0.7A
Insulation resistane	100MΩmin. (500V DC)	Resistance per phase	4Ω±10%
Insulation class	Class B	Inductance per phase	1.2mH±20%
Rotor inertia	2g.cm²	Holding torque	18mN.m
Mass	0.06kg	Detent torque	2mN.m

Wiring diagram

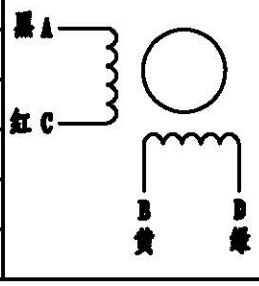

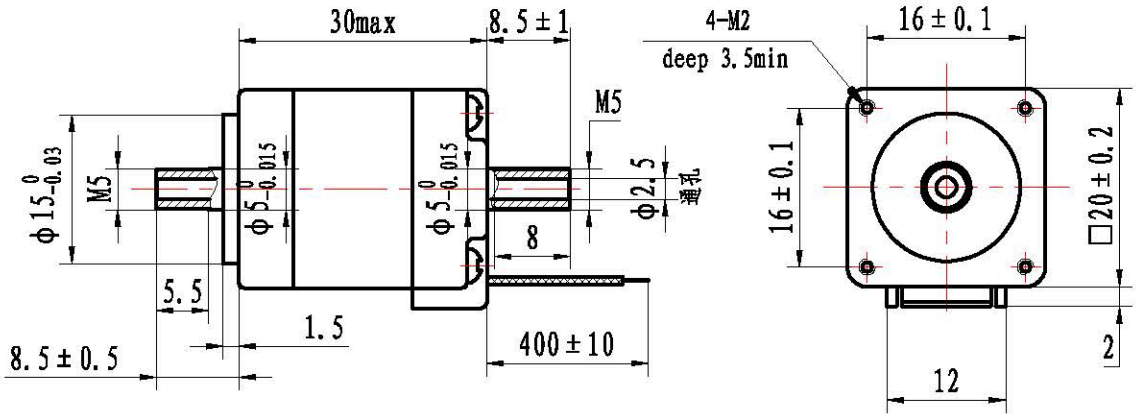

8HY0004-9SKM

标记	处数	更改文件号	签字	日期

设计		标准化	
		批准	
审核			
工艺		日期	2015.07.01

图样标记	重量	比例
共 1 张	第 1 张	

ROBOTDIGG
Equip Makers

8HY0004-9SKM型步进电机
规格书