HYBRID STEPPING MOTOR 11HY3401-7SK825

REV	A

General specification		Electrical specification	
Step angle	1.8° ±5%	Rated voltage	4.9V
Number of phase	2	Rated current	0.75A
Insulation resistance	100MΩmin. (500V DC)	Resistance per phase	6.5Ω ±10%
Insulation class	Class B	Inductance per phase	3.2mH ±20%
Rotor inertia	9g.cm²	Holding torque	60mN.m
Mass	0.12kg	Detent torque	5mN.m

Wiring diagram

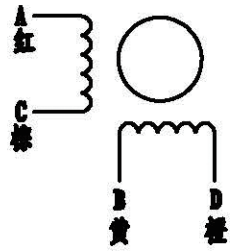

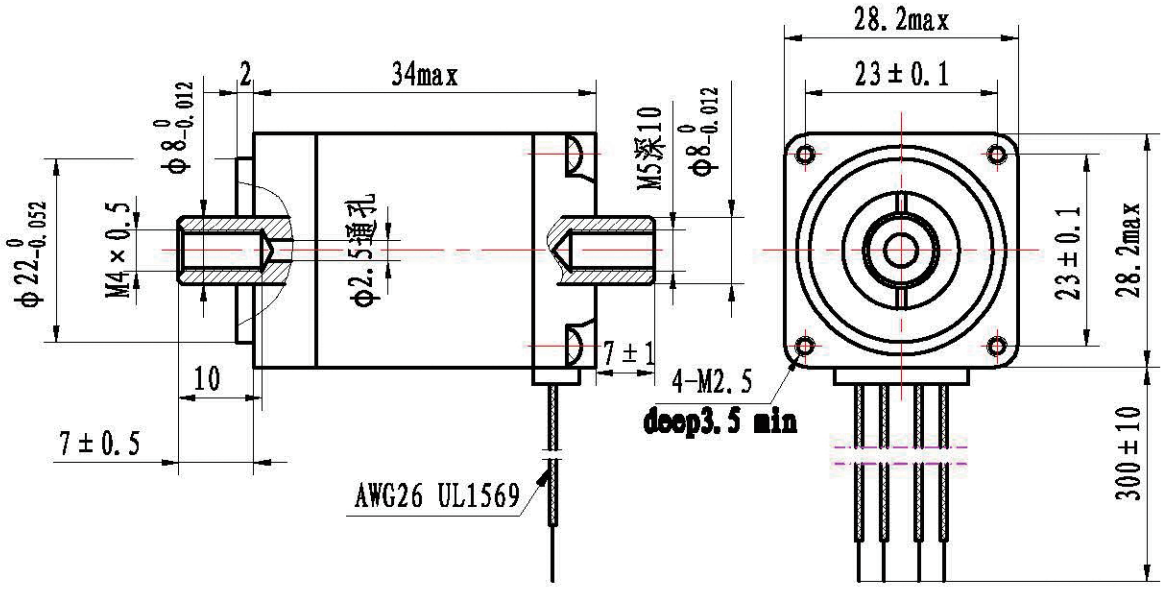

11HY3401
-7SK825

标记	处数	更改文件号	签字	日期

设计		标准化	
		批准	
审核			
工艺		日期	2014.08.20

图样标记	重量	比例
共 1 张	第 1 张	

ROBOTDIGG
Equip Makers

11HY3401-7SK825型步进电机
规格书