HYBRID STEPPING MOTOR 17HS5005-24S24

REV	A

General specification		Electrical specification	
Step angle	1.8° ±5%	Rated voltage	3.0V
Number of phase	2	Rated current	1.5A
Insulation resistane	100MΩmin. (500V DC)	Resistance per phase	2.0Ω±10%
Insulation class	Class B	Inductance per phase	3.8mH±20%
Rotor inertia	82g.cm²	Holding torque	430mN.m
Mass	0.38kg	Detent torque	20mN.m

Wiring diagram

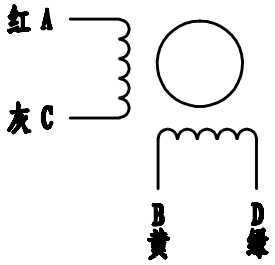

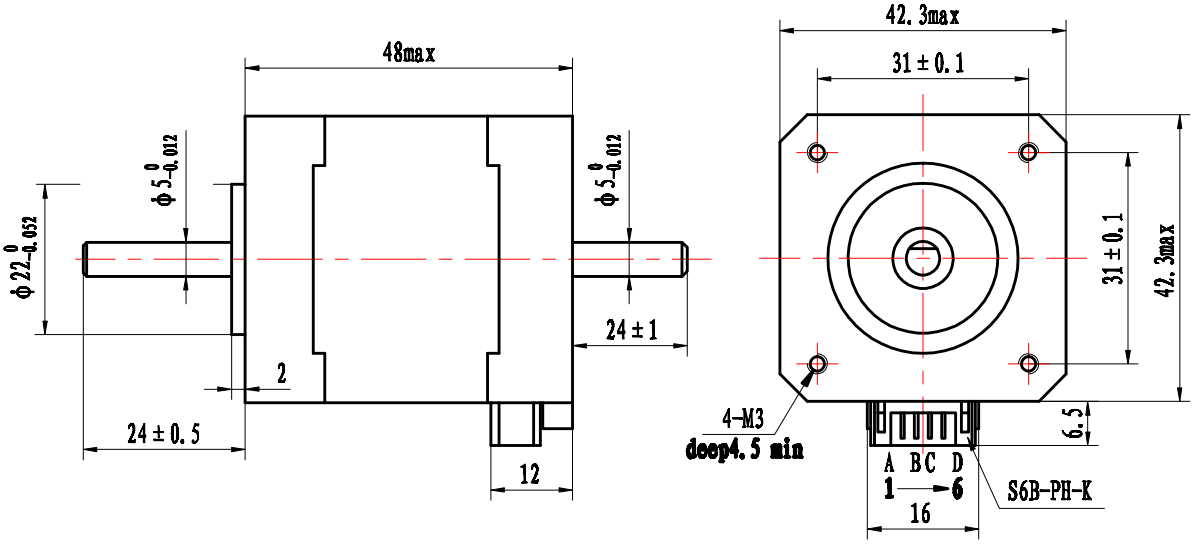

17HS5005-24S24

标记	处数	更改文件号	签字	日期

设计		标准化	
		批准	
审核			
工艺		日期	2014.02.17

图样标记	重量	比例
共 1 张	第 1 张	

ROBOTDIGG

17HS5005-24S24型步进电机
规格书